用户服务手册
504 系列

FLUSHMATE®

冲水阀 - 水箱系统

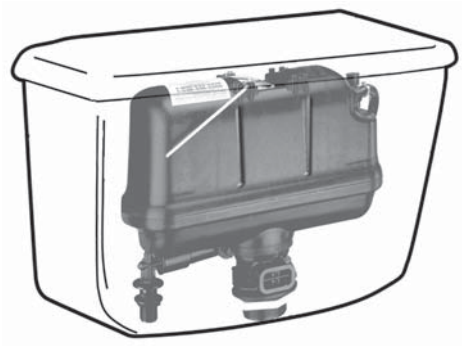

504

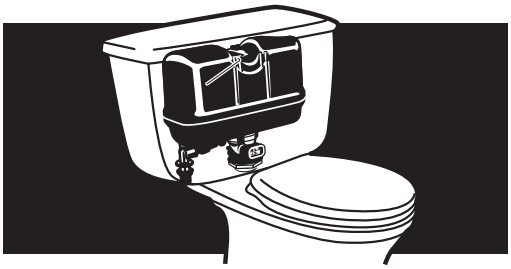

FLUSHMATE®
斯隆阀门公司属下部门
30075 Research Drive • New Hudson, MI 48165
800-533-3460 • 248-446-5300
http://www.flushmate.com

FLUSHMATE® 504
功能：小于1.0 gpf/3.8 Lpf
安装要求：水压至少 为 25 psi 静态水压*

最大水压 125 psi

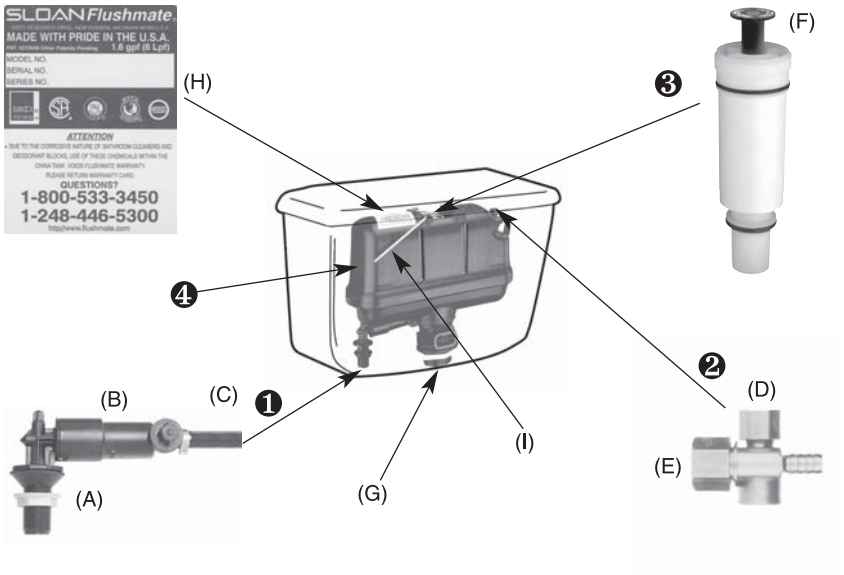

504系列部件列表：

1. **带软管的下部进水组件 BL100504-3**
   (A) 进水直管
   (B) 带止逆阀的稳压器
   (C) 减压阀
2. **上部进水组件 BU100505**
   (D) 进气阀
   (E) 真空开关
3. **节水阀组件 C-100500**
   (F) 带定位螺钉的触发器
4. ***FLUSHMATE®* 水箱**
   (G) 带排水阀的放水管
   (H) 带序列号的铭牌
   (I) 冲洗杆

安装

请按照马桶制造商的安装说明安装固定装置。注意，用于 1 gpf 装置的抽水马桶所需的最低进水管压力为 25 psi。在固定之前，始终应当冲洗进水管。

完成安装以后，您需要调整筒状触发器 (F)。在调整的时候，请确保打开水管而且容器内充满水。
触发器需要调整到正确的间隙，即距离冲洗杆或者冲洗按钮 1/8 英寸。如要进行调整，在松开位于触发器中心的 Phillips 定位螺钉的时候握住触发器，并且上 (逆时针) 下 (顺时针) 转动触发器直至获得正确的间隙为止。见图 1 关于冲洗手柄装置的正确间隙。在调整好触发器以后，拧紧定位螺钉。

更多注意事项：

- 如果您的马桶在安装以后继续滴水的话，请参阅故障检修部分的第 1 节。
- 您可能需要在开始时冲洗几次便盆，以便使系统正确地充水加压。
- 如果您的装置在水箱和便盆之间有渗水的话，请参阅装置制造商的安装说明。

在进行任何调整或修理之前，请阅读整个手册。

警告:

- **在更换 *FLUSHMATE®* 冲洗阀 – 水箱系统部件的时候，应确保关闭总水闸，而且马桶已经得到冲洗以便释放 *FLUSHMATE®* 水箱内的压力。**
- **如果使用石油制润滑剂，或诸如家用漂白剂、滴入型漂白块或漂白片或消毒剂之类含氯腐蚀性清洁产品，或者在瓷缸内施用这些物质的话，将会使您 *FLUSHMATE®* 的品质担保失效。水箱的外部以及整个便盆都可以按照制造商的建议，或者按照任何其他马桶的相同方式进行清洗。**
- ***FLUSHMATE®* 冲洗阀 – 水箱系统仅仅是为了使用冷水冲洗而设计的，如果使用经过加温的水或者热水的话，也会使对您的品质担保失效。**

图 1

图 2

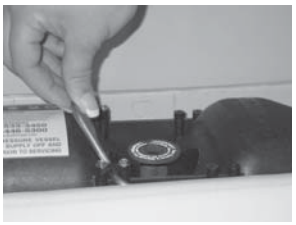

图 3

图 4

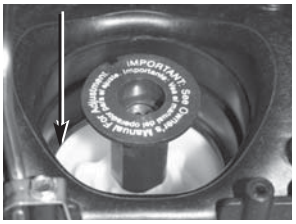

图 5

故障检修

A) 现象：漏水且不能关闭

漏水的问题可能是由于水压不够、错误调整的节水阀，或者进水滤网被堵塞而引起的。请参阅“安装要求”了解所需要的最低压力。(见“牢记要点”内判断水压是否足够的简便方法)。检查水压，勉强足够的压力可能会导致任何此类问题。如果已经证明具有足够的水压，但是漏水问题依然存在的话，就需要采取以下步骤：

1. 确定进水阀门完全打开。
2. 检查触发器的调整。冲洗杆 (I) 或冲洗按钮不应当对触发器产生阻碍。
   当冲洗按钮或冲洗手柄处于静止状态时，正确的间隙应当约为 1/8 英寸。
   在按钮冲洗型的装置上，松开触发器上的定位螺钉 (见部件列表上的 F) 并上 (逆时针) 下 (顺时针) 转动触发器直至获得正确的间隙为止。
   对于手柄冲洗型的装置，可以观察其间隙。*(见图 1)* 如果必要，
   可以调整触发器来获得正确的间隙。在获得正确的间隙以后，再拧紧定位螺钉。
3. 检查进水滤网
   a. 关闭总水闸。
   b. 冲洗马桶以释放水压。
   c. 从进水直管 (A) 上断开进水管。*(见图 6)*
   d. 检查进水滤网并清除掉阻碍水流入*FLUSHMATE®* 水箱的任何物质。
      进水滤网可以通过在下部进水直管内插入细小尖头的物体
      (诸如大的回形针或者铅笔刀的刀片) 并使进水滤网松开的方法来取出。
      (见图 7a、7b、7c) 用手指将进水滤网向上压入进水直管，重新安装好进水滤网。
      (见图 7d)
   e. 重新固定进水管并完全打开总水闸。用冲洗马桶的方法测试其结构。
4. 取下、检查并重新安装好节水阀 (3)。
   a. 关闭总水闸并冲洗马桶来释放水压。
   b. 在手柄冲洗型的装置上，从手柄连接部分上拆开冲洗杆并将其翻转到离开节水阀的一侧。不必松开固定夹。*(见图 3)* 用钳子的手柄取下节水阀。*(见图 2)*。
      按逆时针方向转动节水阀直至您能够将其取出 *FLUSHMATE®* 水箱为止。

图 6

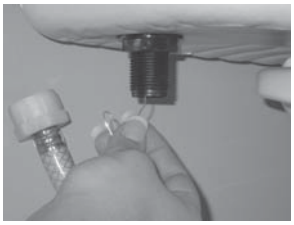
图 7a

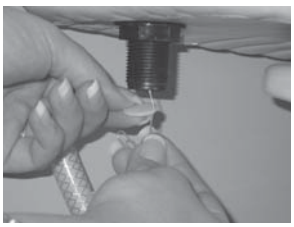
图 7b

图 7c

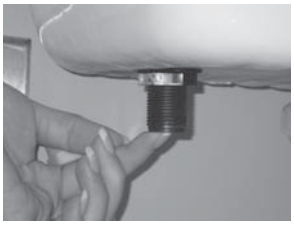
图 7d

图 8

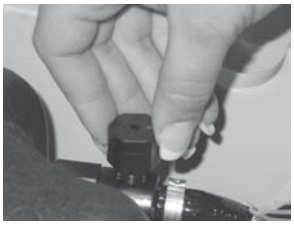
图 9

c. 检查节水阀上露出来的“O”型密封环，寻找堵塞或损坏的情况。
如果“O”型密封环已经损坏，就应当更节水阀。在重新安装之前，应当清除掉所有“O”型密封环上的垃圾。*(见图 4)*

d. 将节水阀插入 *FLUSHMATE®* 水箱，并将其按顺时针方向旋入到 (1) (*FLUSHMATE®* 水箱上方的) 黑色螺纹在节水阀上方露出为止。*(见图 5)*
完全打开总水闸并继续按顺时针方向旋入节水阀，每次旋转 1/4 圈，在每 1/4 圈之间稍作停顿，直至水不再流入马桶的便盆而且 *FLUSHMATE®* 的水箱产生压力为止。

e. 用冲洗马桶的方法测试结构。重新安装好冲洗杆和手柄的连接。

B) 现象：水流弱、冲洗时断时续或不冲洗

水压不够、节水阀调整不当、进水滤网堵塞、或者抽气不够都可能导致水流弱、冲洗时断时续或不冲洗。

1. 确定进水总闸完全打开。
2. 检查正确的触发器调整，见现象 A-2 “漏水和不能关闭”。
3. 关闭总水闸
4. 冲洗马桶以释放水压。
5. 从进水直管 (A) 上断开进水管。*(见图 6)*
   a. 检查进水滤网并清除掉阻碍水流入*FLUSHMATE®* 水箱的任何物质。
   进水滤网可以通过在下进水直管内插入细小尖头的物体
   (诸如大的回形针或者铅笔刀的刀片) 并使净水滤网松开的方法来取出。
   (见图 7a、7b、7c) 用手指向上按压很容易就能使进水滤网进水直管并且咬合就位。*(见图 7d)*
6. 检查进气阀 (D) 寻找堵塞物或损坏之处。*(见图 8)*
   a. 确保关闭总水闸并冲洗马桶来释放水压。
   b. 取下进气阀帽。*(见图 9)*
   c. 从进气阀帽上取下鸭嘴阀。*(见图 10)*
   鸭嘴阀的扁平“嘴唇”在方形的边被挤压在一起的时候应当完全打开。*(见图 11)*
   清洗掉鸭嘴阀内所有的堵塞物或矿物沉淀。如果鸭嘴阀已经损坏，就必须进行更换。
   d. 把鸭嘴阀插入进气阀管内。*(见图 12)*
   e. 放回进气阀帽并拧紧之，只要用手拧紧即可 *(见图 13)*。
   f. 重新连接进水管并完全打开总水闸。
7. 检查进气阀的抽气是否足够。把少量的水 (两三滴) 放在进气阀帽顶端孔的上方 (见图 14) 并且冲洗马桶。如果进气阀工作正常，水滴就会被吸进去。*(见图 15)*
8. 检查节水阀是否有渗漏。把少量的水灌入节水阀外壳区域内。*(见图 16)*
   如果有气泡从节水阀的中心或边缘冒出的话，就要更换它

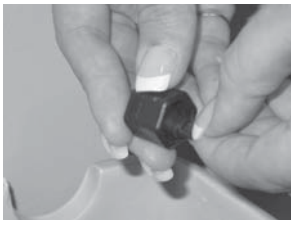
图 10

图 11

图 12

图 13

图 14

图 15

图 16

现象: 真空开关渗漏

如果真空开关 (E) 发生渗漏，很可能是水压不足或者由于下部进水直管内进水滤网的堵塞而造成水流不畅。对于 504 系列而言，我们建议的静态水压应当在 25 到 125 psi 之间。

注意：

如果本手册内所列故障检修的步骤没有解决您的问题，请拨打：800-533-3460 或者发送电子邮件：info@flushmate.com 联络*FLUSHMATE®* 的客户服务部。请准备提供设备的序列号和您 *FLUSHMATE®* 系统的安装日期。

越冬准备

1. 关闭总水闸并冲洗马桶来释放水压。
2. 将一个水桶放在下部进水直管 (A) 的下方并断开进水管，把水排放到桶内。
3. 按下触发器并将其拉起片刻以便让空气进入容器。
4. 按照装置制造商的说明为便盆做好越冬准备。
5. 不要在瓷缸或者 *FLUSHMATE®* 水箱内放入防冻液或任何其他化学药剂。

牢记要点

- 在更换*FLUSHMATE®*冲洗阀水箱系统部件的时候，应当确保关闭总水闸并且冲洗马桶以便释放 *FLUSHMATE®* 水箱内的压力。
- **如果使用石油制润滑剂或者诸如家用漂白剂、滴入型漂白块或漂白片，或者消毒剂之类含氯腐蚀性清洁产品，或者在瓷缸内施用这些物质的话，将会使您 *FLUSHMATE®* 的品质担保失效。**
- *FLUSHMATE®* 冲洗阀 – 水箱系统是为了使用冷水而设计的
- 节水阀可以通过把钳子的手柄插入节水阀顶部并且逆时针旋转的方法取下。
- 瓷缸底部可能存有少量的水。可以加入一匙白醋来消除因此而可能存在的气味。白醋将起到自然消毒剂的作用。
- 如果您的进水管能够在三十 (30) 秒钟内提供一升或更多升水的话，您设备的水压就足够了。
- 您随时都可以通过拨打：800-533-3460 联络我们的客户服务部，或者访问我们网站： www.flushmate.com 内“购买地点”的部分要求更换部件，或者在 www.eflushmate.com 进行网上购买。

如果您要了解更多信息或者需要技术帮助，请拨打：800-533-3460 或者访问我们网站：www.flushmate.com 联络 *FLUSHMATE®* 的客户服务部。如需更快的服务，请准备好提供产品序列号以及您 *FLUSHMATE®* 系统的安装日期。

用户须知
以下是您获得品质担保的条件

自 2004 年 8 月15 日开始生效，Sloan *FLUSHMATE®*（“公司”）保证 *FLUSHMATE®*（冲洗阀水箱）操作系统（“产品”）的原装部件自安装之日起十 (10) 年内不会出现材料和工艺上的缺陷，并包括从安装之日对*FLUSHMATE®*水箱提供终生有限保证。如果经我方检验证实从安装之日起十 (10) 年之内出现材料和工艺缺陷的话，公司承诺对产品的任何部件进行更换。产品保证服务的所有人工费和运输成本或者费用均应由购买者/用户承担。

本保证受如下条件约束：

具体质保条件

1. 购买者（“用户”）应当在安装之日起三十 (30) 天内完整填写产品质保登记卡，并寄回公司。也可在线通过 www.flushmate.com 或拨打 800-533-3460 进行登记。
2. 本产品应当按照附带安装说明的内容进行正确安装、操作和维护。请小心关注，如果 504 系列设备所安装和操作的进水管压力大于 125 psi（静压）或小于 25 psi（静压），则本保证无效。
3. 本产品的维护与维修只能由公司授权的代表执行，或者经公司特别认可的其他人执行。未经授权的维修或改装将使本保证失效。
4. 如果使用石油制润滑剂，或诸如家用漂白剂、滴入型漂白块或漂白片或消毒剂之类含氯腐蚀性清洁产品，或者在瓷缸内施用这些物质的话，将会使您 *FLUSHMATE®* 的品质担保失效。
5. 客户需要提供购买凭证。
6. 早于 *2004* 年 *8* 月 *15* 日生产的 *FLUSHMATE®* 系统按照其序列号享有较短的质保期限。请致电 *FLUSHMATE®* 进行核实。

责任免除

任何情况下，本公司不会为意外损害及随之而来的损害承担责任，不会为由于安装不当或疏忽、滥用或改装而造成的损害承担责任。使用一般性的、“质次价廉”的替换部件将使用户应享之品质保证失效。所有隐含的保证，包括任何隐含的适销性保证以及针对任何特殊目的适用性都限于自安装之日起的十（10）年

某些州不允许对隐含保证中的期限进行限制，而有些州不允许排除或限制意外损害及随之而来的伤害责任，所以上述限制对您可能并不适用。该保证赋予客户特别的合法权利，客户拥有其他权利，这些权利在各个州之间可能存在差异。

我们不授权任何人修改、添加或制定除此处规定之外的任何保证和义务。

如需获得质保服务，请拨打 (美国和加拿大) 的免费电话 800-533-3460 联络客户服务部或者写信给我们：

FLUSHMATE®
斯隆阀门公司属下部门
30075 Research Drive • New Hudson, MI 48165
800-533-3460 • 248-446-5300
http://www.flushmate.com

安装日期 _____

序列号 _____

© *FLUSHMATE* 部门